

TLBS 130

TLB/TLBS

	LARGURA INTERIOR (mm)	LARGURA TOTAL (mm)		MART.	PESO (kg)	POTÊNCIA (cv)	PREÇO
K5-TLB-90	940	1040	2	9	210	15-20	€ 3.315,00
K5-TLB-100	1040	1140	2	10	230	15-25	€ 3.415,00
K5-TLB-110	1140	1240	2	11	240	20-30	€ 3.495,00
K5-TLB-120	1240	1340	2	12	250	20-30	€ 3.675,00
K5-TLB-130	1340	1440	2	13	270	20-30	€ 3.755,00
K5-TLB-140	1440	1540	3	14	280	30-40	€ 3.870,00
K5-TLB-150	1540	1640	3	15	290	40-60	€ 4.025,00
K5-TLB-160	1640	1740	3	16	310	45-60	€ 4.175,00
DESCENTRAMENTO HIDRÁULICO							
K5-TLBS-120	1240	1340	2	12	300	20-30	€ 4.398,00
K5-TLBS-130	1340	1440	2	13	310	20-30	€ 4.605,00
K5-TLBS-140	1440	1540	3	14	320	30-40	€ 4.715,00
K5-TLBS-150	1540	1640	3	15	340	40-60	€ 4.910,00
K5-TLBS-160	1640	1740	3	16	350	45-60	€ 5.100,00

EXTRAS

Patins	€ 120,00
Grelha traseira regulável	€ 395,00

IVA não incluído.



TLBS 120
C/ GRELHA

DESTROÇADOR AGRÍCOLA para trituração de restolhos, restos de poda e vegetação geral.

- Montagem aos 3 pontos;
- Chassis robusto c/ dupla capota (4+2) 8mm;
- Descentramento hidráulico (pistão autolubrificante) (TLBS);
- Diferencial c/ roda livre 540rpm;
- Transmissão lateral por correias;
- Rotor Ø110mm c/ martelos lisos (furo Ø205mm) - 2200rpm;
- Zona de recorte contra-lâmina;
- Rolamentos oscilantes;
- Rolo nivelador traseiro Ø110mm;
- Lona traseira de borracha anti projeção;
- Patelas de proteção frontal;
- Cardan.

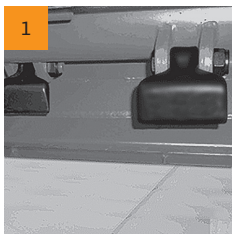

1. Rotor TLB, TLBS (martelos lisos).

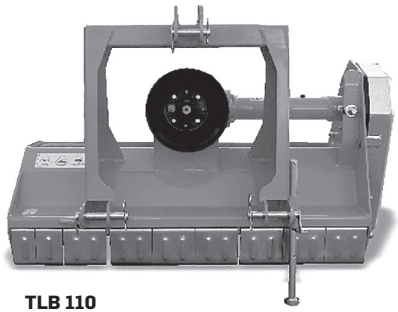

TLB 110